Confort-74

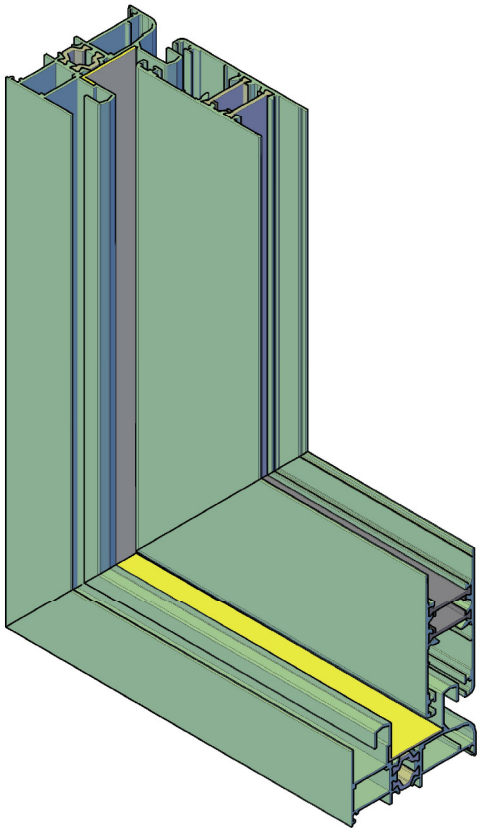

- Carpintería corredera perimetral con rotura de puente térmico.
- Marco de 74 mm y hojas de 75 mm.
- Marco de tres carriles de 114 mm.
- Hueco 24 mm.
- Opciones de apertura: 2, 3 ,4 y 6 hojas.
- Opción de cierre con cremona multipunto.
- Ruedas con rodamientos de aguja hasta 140 kg/hoja.
- Refuerzo tirador central para aumento de M.Inercia.
- Clip central con cierre triple de junta EPDM y felpudo.

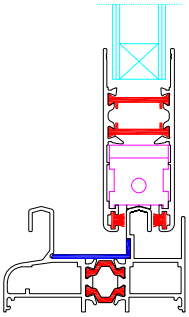

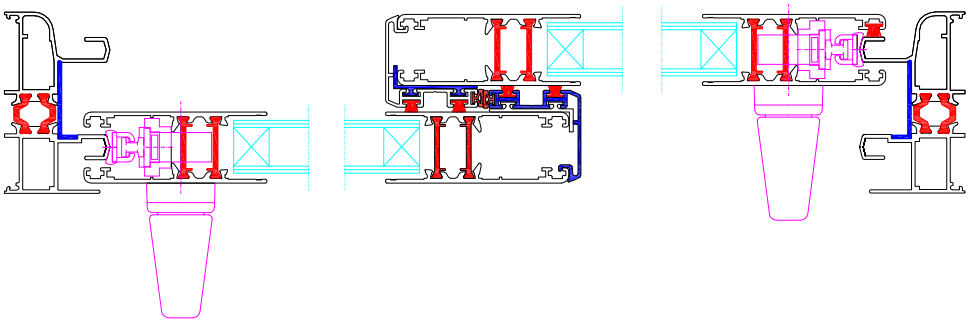

Clasificaciones obtenidas

Ventanas

3	4A	C5	25 dB	4,53 W/m²·K
Aire	Agua	Viento	Ruido	Térmica (Uf)

Configuración de ventana de dos hojas correderas 1200x1200 mm
Vidrio 4/12/4

Balconeras

3	5A	C1	25 dB	4,53 W/m²·K
Aire	Agua	Viento	Ruido	Térmica (Uf)

Configuración de ventana balconera dos hojas correderas 1800x2200 mm
Sin refuerzo en hoja central.
Vidrio 4/10/4

ATENUACIÓN ACÚSTICA:

Ventana de 2 hojas con el vidrio especificado y de clase 3 o clase 4

	Acristalamiento:	Rw (Ca; Ctr) Area ≤ 2,7 m²	Rw (Ca; Ctr) 2,7 m² ≤ Area ≤ 2,7 m²	Rw (Ca; Ctr) 3,6 m² ≤ Area ≤ 4,6 m²	Rw (Ca; Ctr) Area ≥ 4,6 m²
4 / C / 6	- Interior 4 mm normal. - Cámara entre 6 y 16 mm. - Exterior 6 mm normal.	34 dB (-1; -4)	33 dB (-1; -4)	32 dB (-1; -4)	31 dB (-1; -4)
6 / C / 6	- Interior 6 mm normal. - Cámara entre 6 y 16 mm. - Exterior 6 mm normal.	33 dB (-1; -4)	32 dB (-1; -4)	31 dB (-1; -4)	30 dB (-1; -4)
6 / C / 6L	- Interior 6 mm normal. - Cámara entre 6 y 16 mm. - Exterior 6 mm laminado.	34 dB (-1; -4)	33 dB (-1; -4)	32 dB (-1; -4)	31 dB (-1; -4)
6 / C / 10L	- Interior 6 mm normal. - Cámara entre 6 y 16 mm. - Exterior 10 mm laminado.	36 dB (-1; -4)	35 dB (-1; -4)	34 dB (-1; -4)	33 dB (-1; -4)

Área: Área total de la ventana Rw: Índice de Reducción sonora Ca: Correción a Ruido Rosa Ctr: Correción a Ruido de Tráfico

TRANSMISIÓN TÉRMICA:

Ventana de 2 hojas con el vidrio especificado y un factor de borde de Ψ_g= 0.06

	Acristalamiento:	Ug vidrio W/m²k	Ancho: (mm)	Alto: (mm)	Uw: W/m²k
4 / 12 / 6	- Interior 4 mm transparente. - Cámara de 12 mm con aire. - Exterior 6 mm transparente.	2,8	1200 1400 1400	1200 1400 1700	3,06 3,03 3,02
4 / 12 / 6	- Interior 4 mm transparente. - Cámara de 12 mm con aire. - Exterior 6 mm bajo emisivo.	1,9	1200 1400 1400	1200 1400 1700	2,46 2,39 2,36
4 / 16 / 6	- Interior 4 mm transparente. - Cámara de 16 mm con argón. - Exterior 6 mm bajo emisivo.	1,1	1200 1400 1400	1200 1400 1700	1,92 1,82 1,78